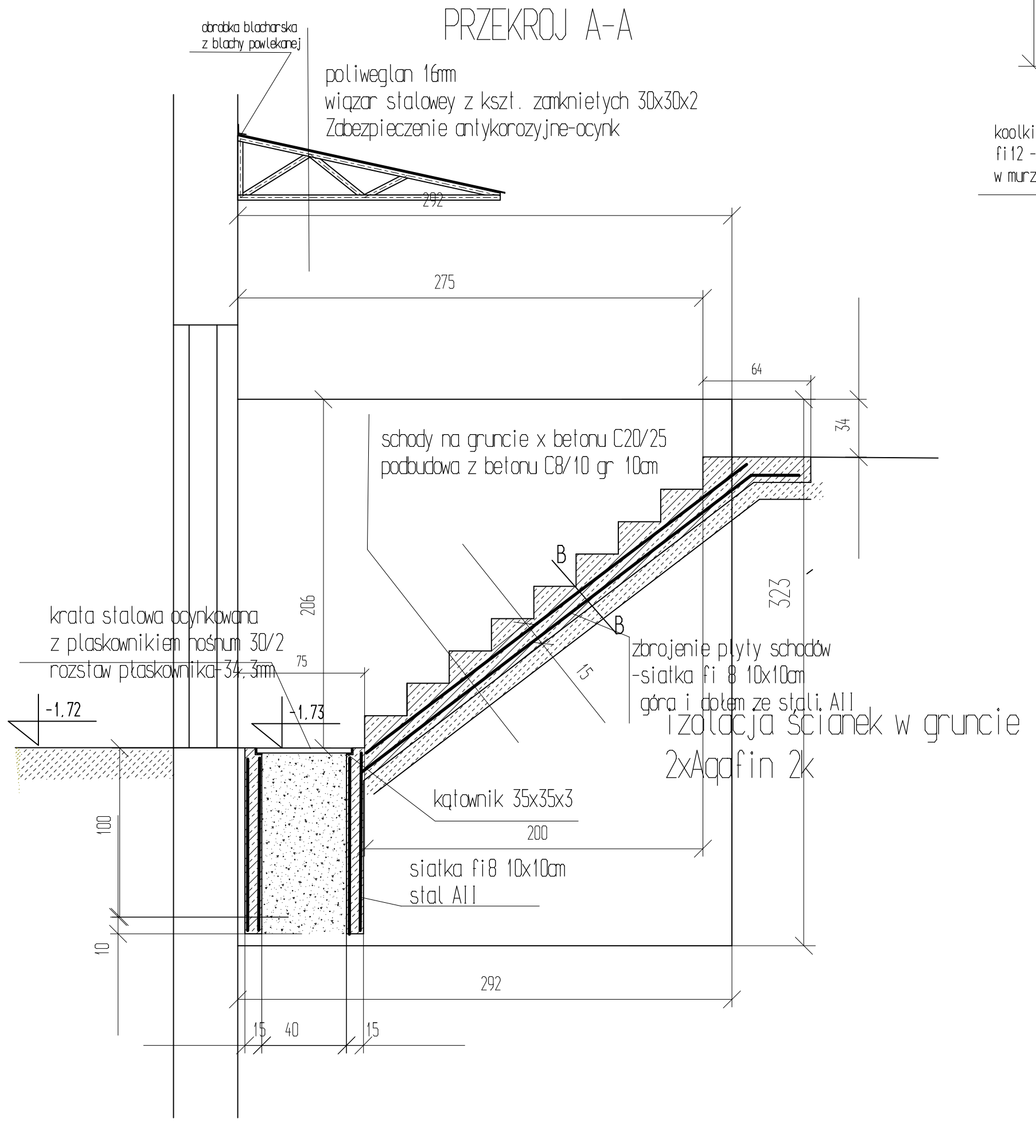

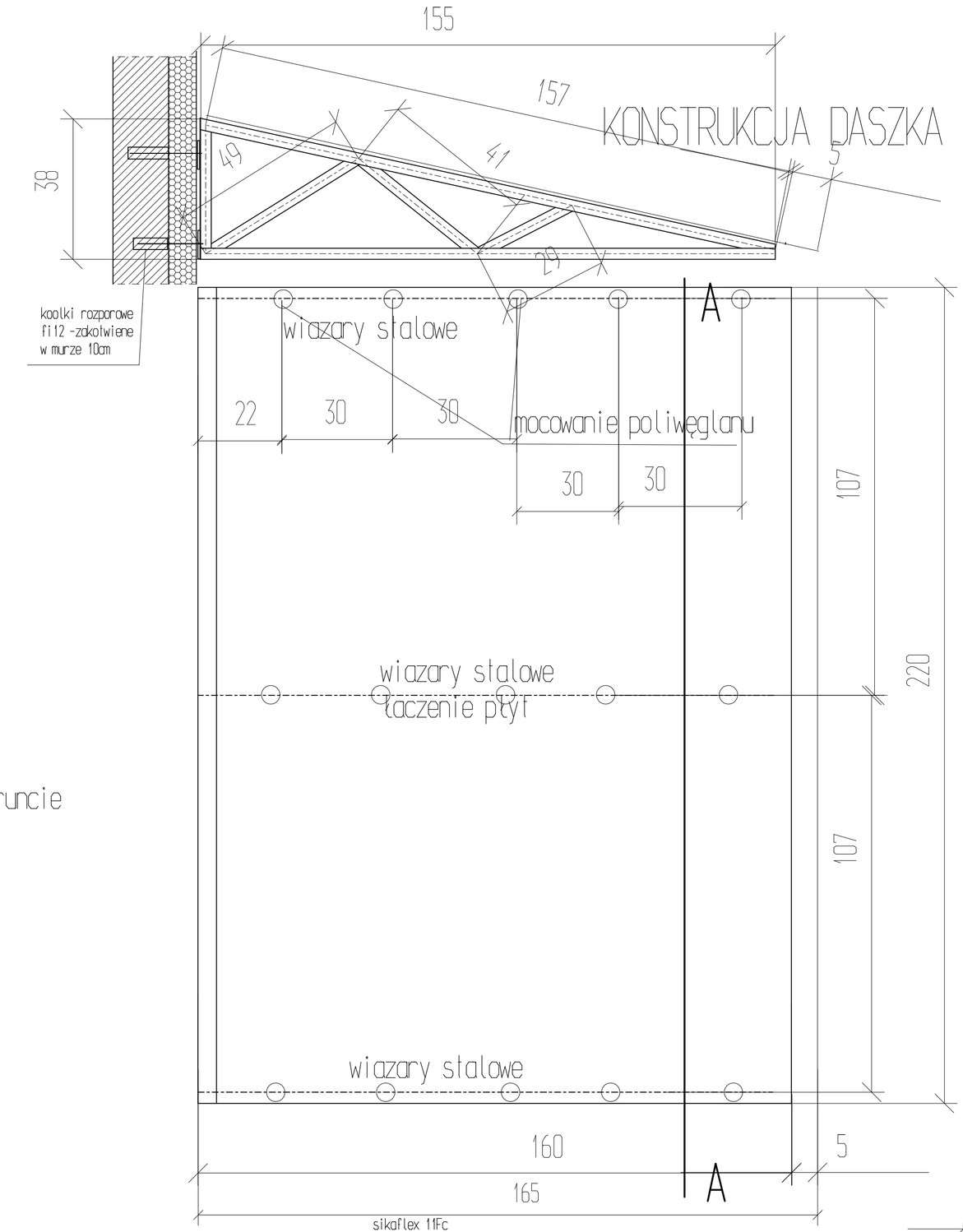

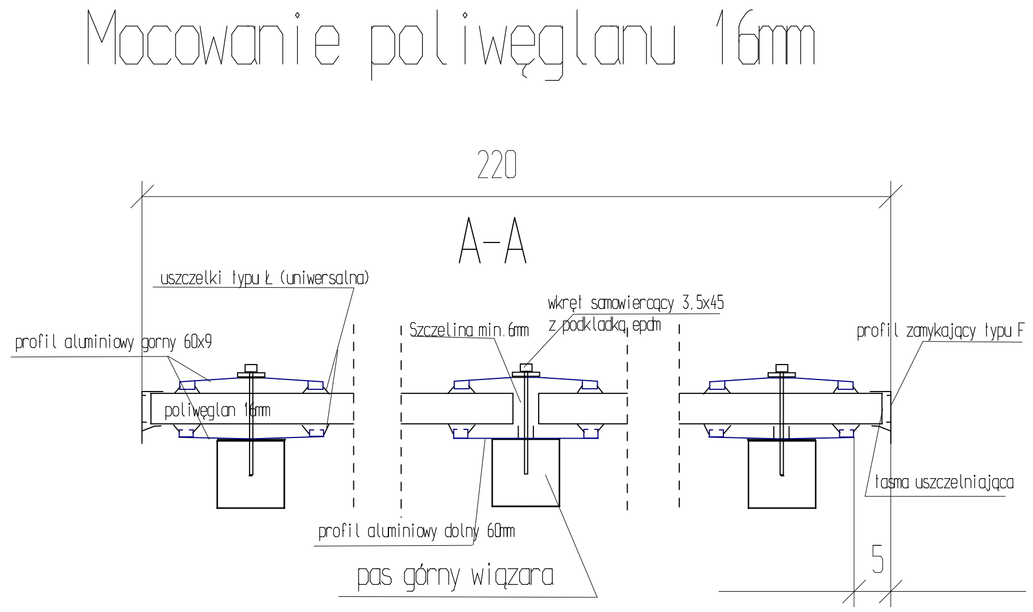

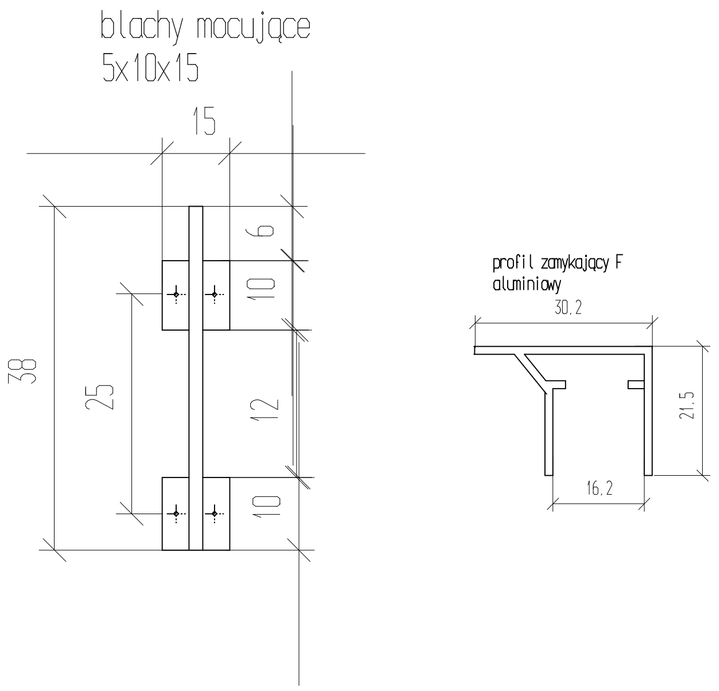

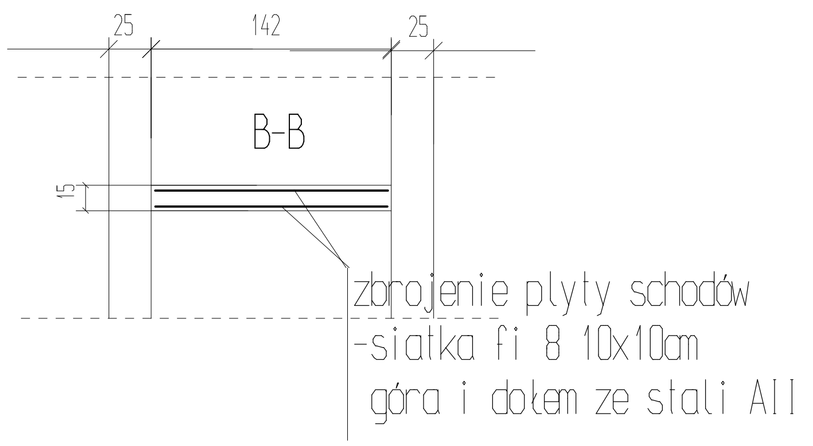

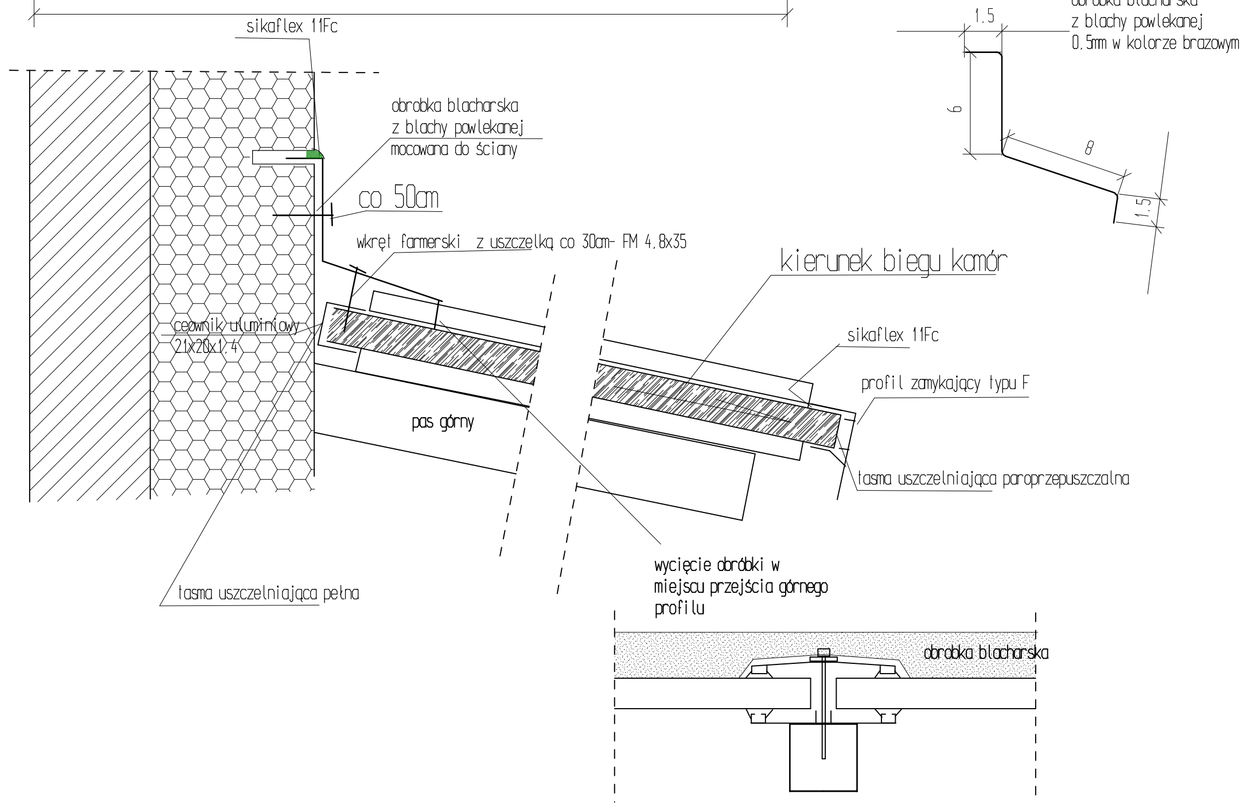

Rys Nr 6a	Rzut piwnic po przebudowie-szczegóły		Skala 1:10
Tytuł projektu	Projekt przebudowy internatu części B i bloku żywieniowego oraz oraz termomodernizacja budynku internatu Zespołu Szkół Technicznych w Płocku		
Inwestor	Gmina Płock Płock ul.Stary Rynek 1		
adres robót	ul.Norbertańska 11 09-400 Płock Dz. nr 926/3,926/2,926/1 obreb 9		
Obiekt budowlany	Internat Zespołu Szkół Technicznych w Płocku ul. Norbertańska 11, 09-400 Płock		
branża	budowlano-architektura		
Jednostka projektowa	Rzeczoznawca Budowlany mgr inż.Wojciech Błaszczak 09-410 Płock ul. Batalionu Parasol 76	34/90,355/98/R	
projektował:	mgr inż arch. Andrzej Marciniak	116/89	
data			